smartline

SLE Plus 210 / 240 / 300

Notice d'installation, d'utilisation et d'entretien

ADDENDUM

ISO 9001 CERTIFIED VINÇOTTE

ENGLISH
FRANCAIS
NEDERLANDS
ESPAÑOL
ITALIANO
DEUTSCH
РУССКИЙ

INTRODUCTION

DESCRIPTION DU CAHIER DES CHARGES

Système "Tank-in-Tank"

Le "Tank-in-Tank" est un échangeur de chaleur avec accumulateur intégré, constitué de deux réservoirs concentriques: le réservoir interne contient l'eau sanitaire à réchauffer (secondaire) et le réservoir externe contient le fluide chauffant (primaire) qui circule entre les deux réservoirs et cède sa chaleur à l'eau sanitaire.

Echangeur accumulateur d'eau chaude

Le réservoir interne constitue le coeur du ballon: il est soumis à l'agressivité des eaux de distribution, aux fortes pressions et aux variations de température. Ce réservoir est construit en acier inoxydable massif chrome-nikel *(acier inoxydable 304)*, entièrement soudé sous protection d'argon suivant la technique Tungsten Inert Gas (T.I.G).
Avant l'assemblage, les fonds bombés sont décapés et passivés pour améliorer la longévité du réservoir, et en particulier la résistance à la corrosion. La virole est ondulée sur toute sa hauteur suivant un procédé de fabrication exclusif. Ce design confère une forte résistance à la pression et limite l'adhérence du calcaire en autorisant l'expansion et la contraction du réservoir.

Réservoir externe

Le réservoir externe contenant l'eau du circuit primaire provenant de la chaudière, est construit en acier au carbone STW 22.

Isolation thermique

Celle-ci est réalisée en mousse de polyuréthane à haute densité injectée, de 50 mm ne contenant pas de CFC.

Habillage

L'habillage du ballon est réalisé en polypropylène, matière plastique qui offre à la fois une grande résistance aux chocs et une apparence très esthétique.

Résistance électrique optionnelle du SLE Plus

Les modèles ***SLE Plus*** peuvent être équipés d'une résistance électrique autonome avec thermostat de réglage et de sécurité intégré, fonctionnant indépendamment du thermostat du ballon.

Volt	Amp	Puissance	Code
1 x 230 V	13	3 kW	10800081
3 x 400 V + N	4.4	3 kW	10800082
1 x 230 V	26	6 kW	10800083
3 x 400 V + N	8.8	6 kW	10800084

1. Connexion boucle sanitaire
2. Entrée eau froide sanitaire + plonge brise jet en PVCC
3. Départ primaire (charge du ballon)
4. Retour primaire auxiliaire
5. Isolation de 50 mm en polyuréthane rigide
6. Retour primaire auxiliaire
7. Départ primaire de la pompe à chaleur
8. Retour primaire de la pompe à chaleur
9. Résistance électrique (en option)
10. Purgeur d'air manuel
11. Départ eau chaude sanitaire
12. Couvercle en polypropylène rigide
13. Doigt de gant en acier inoxydable
14. Réservoir interne en acier inoxydable
15. Départ circuit de chauffe
16. Retour circuit de chauffe
17. Réservoir externe en acier contenant le fluide primaire
18. Jaquette extérieure en polypropylène
19. Couvercle inférieur en polypropylène rigide

PRINCIPE DE FONCTIONNEMENT

Cycle de fonctionnement

Le thermostat s'enclenche et assure la mise en route de la pompe de charge du fluide chauffant. Ce fluide circule autour du réservoir interne et chauffe ainsi l'eau sanitaire. Lorsque la température demandée est atteinte, le thermostat arrête la pompe de charge.

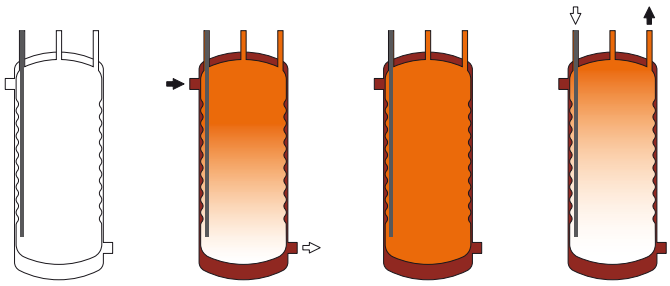

Eau froide

Eau chaude sanitaire

Fluide chauffant

Pertes à l'arrêt en Watt

Modèles		Perte à l'arrêt [Watt]
SLE Plus 210	ΔT = 50°C	85,6
SLE Plus 240	ΔT = 50°C	88,8
SLE Plus 300	ΔT = 50°C	93,2

Perte de température avec T° ambiante de 20°C

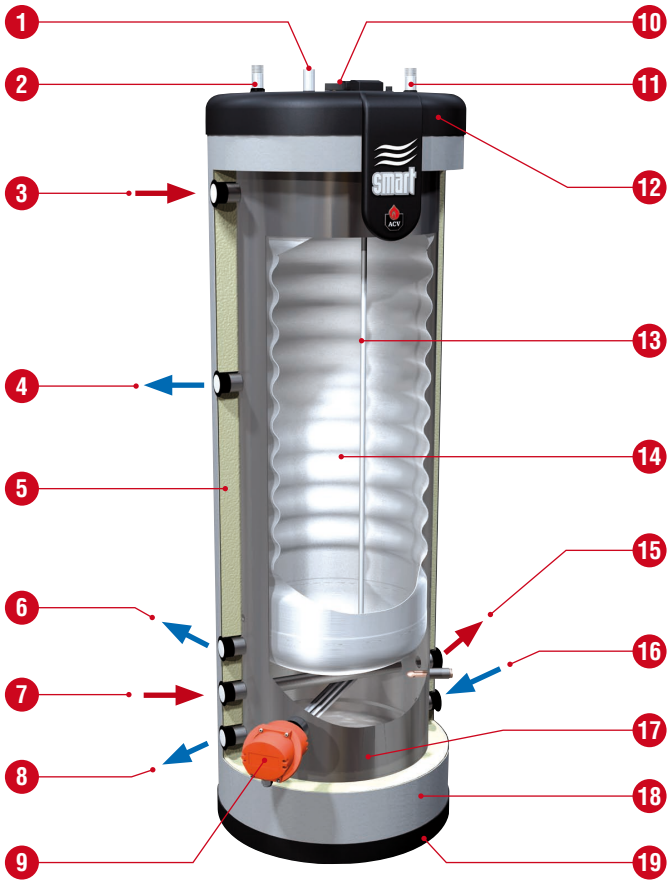

INSTALLATION

DIMENSIONS

	SLE Plus 210	SLE Plus 240	SLE Plus 300
A mm	1493	1741	2046
B mm	1230	1477	1783
C mm	937	1068	1278
D mm	312	303	338
E mm	120	110	145
F mm	352	343	378
G mm	233	233	233
Poids à vide [kg]	66	76	87

PLACEMENT

Ce ballon ne doit pas être installé aux endroits susceptibles d'être exposés aux intempéries extérieures.
Choisir l'emplacement le plus convenable en fonction de la position de la chaudière et la proximité de la distribution d'eau chaude sanitaire, afin de réduire les pertes de température dans les réseaux de tuyauteries et minimiser les pertes de charge.

L'installation doit être réalisée uniquement au sol.

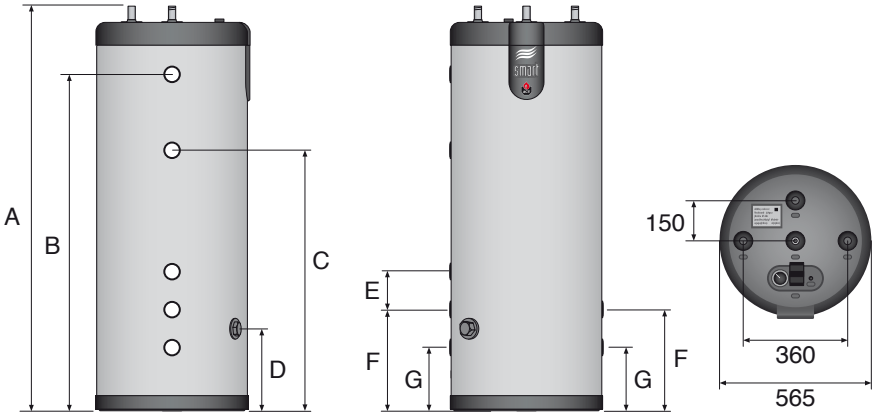

RACCORDEMENT CHAUFFAGE

DIMENSIONS DES TUBES

Modèles	Raccordement primaire	Raccordement résistance électrique optionelle
SLE Plus 210	**Ø 1" [F]**	**Ø 1" 1/2 [F]**
SLE Plus 240	**Ø 1" [F]**	**Ø 1" 1/2 [F]**
SLE Plus 300	**Ø 1" [F]**	**Ø 1" 1/2 [F]**

1. Vanne de remplissage du circuit primaire
2. Groupe de sécurité tarée à 3 bar
3. Vase d'expansion
4. Régulation Control Unit en option
5. Pompe de charge
6. Vanne mélangeuse à 3 voies motorisée
7. Pompe chauffage
8. Pompe à chaleur
9. Résistance électrique en option

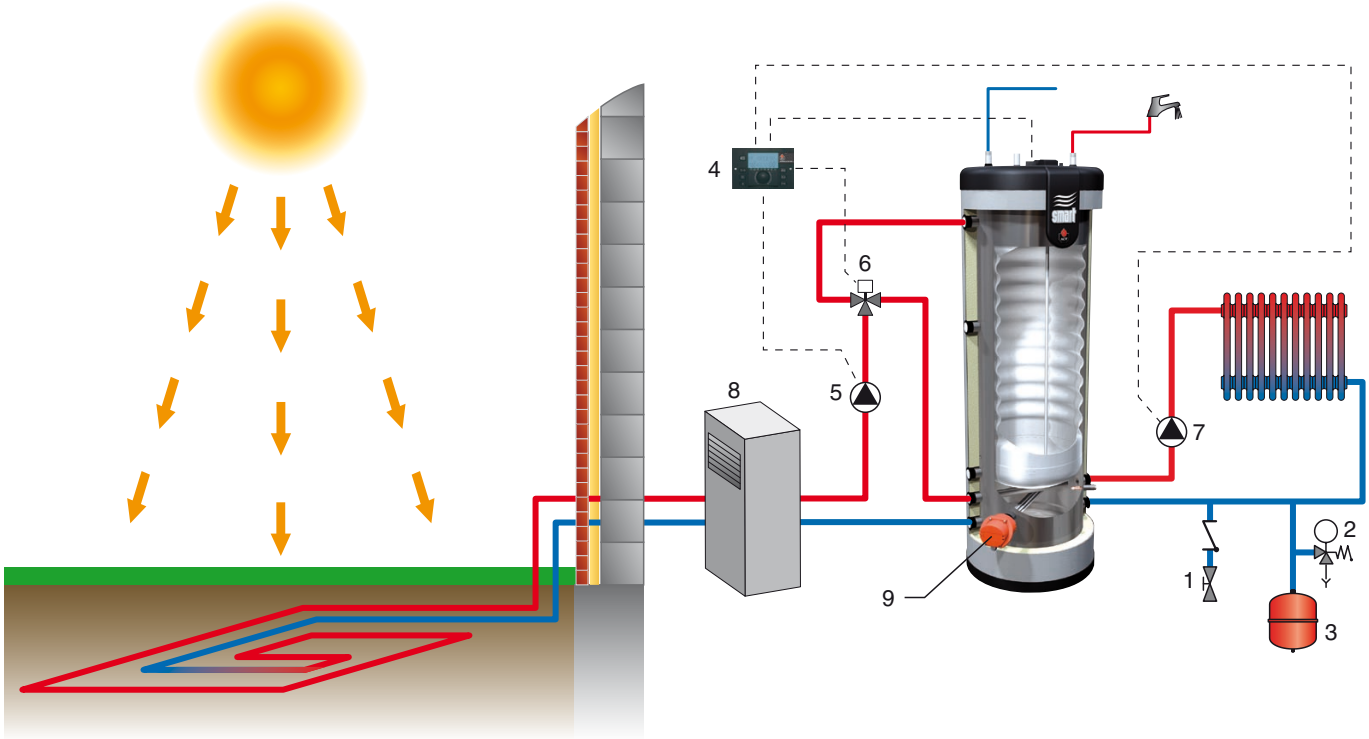

SLE Plus

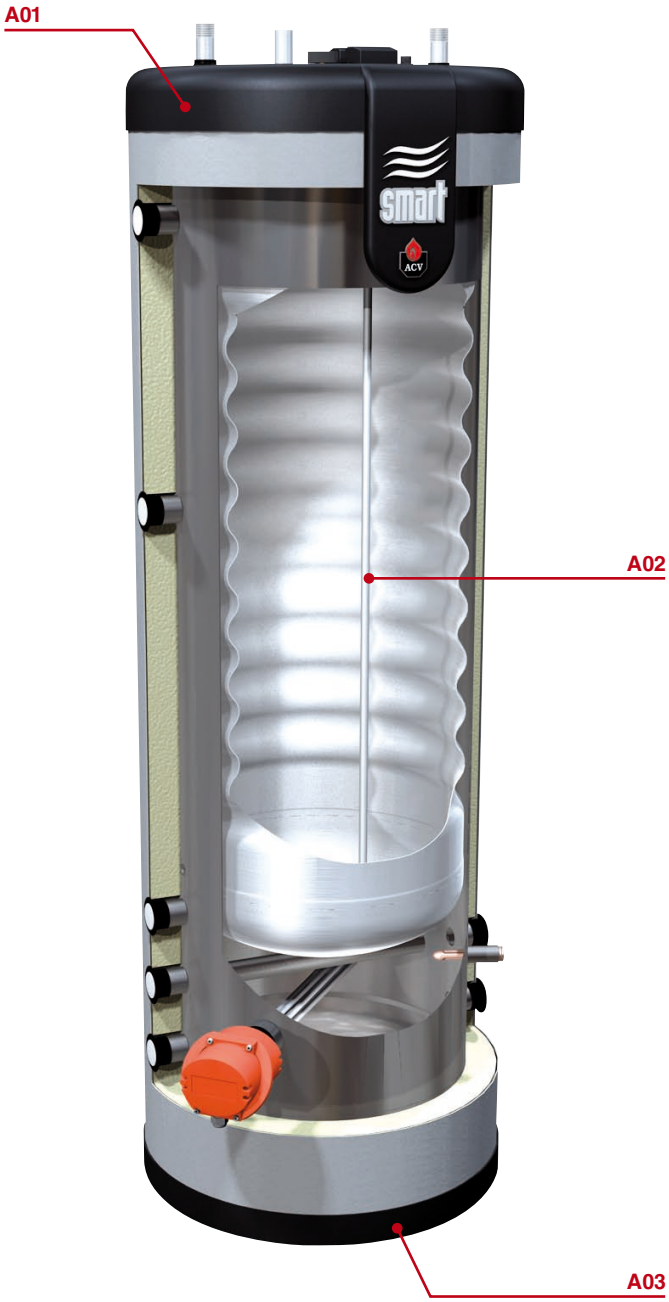

	55445006
	24614152
	54442045
	54764021
	54764020

N°	SLE Plus 210	SLE Plus 240	SLE Plus 300
A01	497B5010	497B5010	497B5010
A02	39438046	39438047	39438047
A03	497B5002	497B5002	497B5002